N Monteringsanvisning For Innebygde Kjøkkenvask Nødvendig Verktøy Og

MATERIELL:
- Festeklips (6 til 12 stykker i henhold til vasken størrelse, en del av innholdet)
- Polyuretan tetningslisten (en del av innholdet)
- Skjærende verktøy for verksted
- Skrujern
- Hånd hanker
- Vernebriller og hørselsvern
- Blyant og meter

TRINN 1: Hvis du ikke har en malt skjæregelig, plassere vasken bunnen opp på kjøkkenbenken og bruke en blyant for å tegne en linje rundt vasken for å markere feste bordres på tallerkenen. Trekke en ny linje rundt omkring 10mm på innsiden av første. La det være nok materiale på alle sider for å oppnå stabilitet i benkeplaten. Ved plassering, må du også sørge for at kummer og overløp beskog for i midtom skap etc. Undersiden (25 mm til sidevegggene i skapene)
Alternativ til trinn 1: Hvis du har en mal tilgjengelig, kan du bruke den til å tegne en skjærelinje for hullet i benkeplaten.
TRINN 2: Skjær ut hullet fra benkeplaten i henhold til den ardre linjen / mal linje.
Vanligvis den enkleste måten er å lage en eller flere startpunkter innenfor den opprinnelse linjen er med en 10mm bor og deretter bruke en stikksag for å skjære langs tegnede linjen. Vanligvis den enkleste måten er å lage en eller flere startpunkter innenfor den opprinnelse linjen med en 10mm bor og deretter bruke en stikksag for å skjære langs tegnede linjen.
TRINN 3: Start fra et tilfeldig punkt, forsiktig feste den fleksible isolasjonsstrimler rundt bunnen av vasken uten å skjære noen synker.
TRINN 4: Sett vasken monterings klipp til klippet hull med klipp klaffer som viser på utsiden av vasken.
TRINN 5: Monterings slips er egnet for workshops med 30 til 40mm tykkelse. hvis benkeplaten er tynnere, setter tre baner å fylle rommet mellom benkeplate og klippene.
TRINN 6: Skru ned klipp til klipp holdere med en skrutrekker for å midlertidig sikre vasken på benkeplaten.
Når alt klemmemeter er sikkert gjort, stramme hver og en håndgripelig å sikre vasken er fast i sin posisjon på benkeplaten.
Vennligst ikke bruk en batteridriver skrutrekker.

RO Ghid De Montaj Pentru Chiuvete Incorporate

MATERIALE NECESARE:
- clipsuri de montaj (în funcție de dimensiunile chiuvetei, 6 sau 12 bucăți, incluse)
- bandă etanș din poliuretan (inclusă)
- unelte pentru tăierea bancului
- șurubușniță manuală
- mănuși
- mască pentru protecția ochilor și a urechilor
- creion și metru

ETAPA 1: În cazul în care chiuveta nu are un șablon de tăiere, dispuneți-o cu capul în jos și folosiți chiuveta pentru a insemna limitele de montaj. Utilizați creionul pentru a trasa marginile chiuvetei. Trasați o a doua margine la 10mm distanță spre interior față de prima margine.
Pentru ca bancul să fie solid, vă rugăm să vegliați în mod egal distanțele din jurul chiuvetei. Asigurați-vă că toate clipsurile sunt montate în cazul în care grosimea bancului este de 25mm sau mai mică, adăugați materiale de ingrosare)
Alternativă la ETAPA 1: Dacă dețineți un șablon, îl puteți utiliza pentru a trasa linia de tăiere pe banc.
ETAPA 2: Faceți găuri de 10mm pe a doua linia trasă în interior și tăiați cu aparatul de decupaj pe linia trasată.
ETAPA 3: Lipiți banda izolatoare flexibilă începând dintr-un anumit punct, de-a lungul întregii părți inferioarăa a chiuvetei, între marginea exterioară a chiuvetei și clipsuri.
ETAPA 4: Montați clipsurile de montaj în găurile special destinate pentru ele.
ETAPA 5: Aceste clipsuri pot fi utilizate pentru bancuri cu grosimi cuprinse între 30-40mm. În cazul în care bancul este mai subțire, introduceți bucăți de lemn între banc și clipsuri, pentru a fixa bună.
ETAPA 6: Montați clipsurile în găurile special destinate cu ajutorul șurubușniței manuale astfel încât capetele șuruburilor să rămână în partea de sus. După ce au fost montate în siguranță toate clipsurile, strângeți fiecare clips la maxim și repetați procedura. Nu utilizați șurubușnițe electrică.

SRB Uputstvo Za Montažu Ugradivajućih Sudopera

POTREBNI MATERIJALI:
- montažni isečci (6 ili 12 komada prema veličini sudopere su deo sadržaja)
- poliuretanska zaptivna traka (deo sadržaja)
- alati za sečenje za radni sto
- ručni šrafciger
- rukavice
- maska za oči i uši
- olovka i metar

FAZA 1: Ako ne postoji šablon za rezanje sudopere, okrenite naopako sudoperu kako bi obeležili granice sudopere za montažu na radnom stolu. Koristeći olovku nacrtajte liniju oko sudopere. Nacrtajte drugu liniju 10mm unutra od prve linije.
Molimo da ostavite jednak deo oko sudopere kako bi radni sto bio čvrst. Prilikom umetanja, uverite se da ste postavili sve isečke. (Ako je debljina radnog stola 25mm ili manje, dodajte zadebljanje)
Alternativna 1 FAZA: Ako postoji šablon, možete da ga koristite da nacrtate liniju sečenja na radnom stolu.
FAZA 2:
Na drugoj liniji koju ste nacrtali izmutra 10 mm od prve linije, probušite rupu uz pomoć bušilice i prosecite ubodnom testerom prateći nacrtanu liniju.
FAZA 3: Heksibilnu izolacionu traku zalepite na donju površinu sudopere sa svih strana, počevši od bilo koje tačke bez preskakanja između spojlajnšeg okvira sudopere i isečaka.
FAZA 4: Isečke za montiranje sudopere umetnite u rupe koje se nalaze na sudoperi.
FAZA 5: Ove mosta tmi isečci su pogodni za radne stolove debljine 30-40mm. Ako je Vaš radni sto tanji od navedenog, potrebno je da postavite drvene letvice između radnog stola i isečaka kako bi pričvrstili.
FAZA 6: Umetnite isečke u rupe za isečke uz pomoć ručnog šrafciger, u obliku da kukasti delovi i glave šrafova ostanu izmađ. Nakon što svi isečci budu bezbedno postavljeni, ponovite postupak potpuno istošuć sve isečke. Ne koristite akumulatorski odvrtač.

Marke	Respekta
Hersteller und verantwortliche Person mit Adresse	NEG Novex Großhandelsgesellschaft für Elektro- und Haustechnik GmbH Chenover Straße 5 67117 Limburgerhof Deutschland info@neg-novex.de www.respekta.de

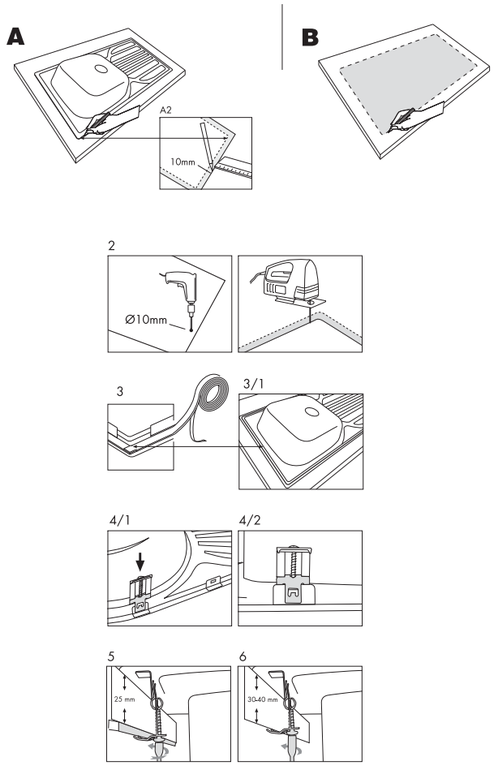

respekta®

D	Einbauanleitung für Küchen-Einbauspülen
BG	РЪКОВОДСТВО ЗА МОНТАЖ НА ВГРАДЕНА МИВКА НЕОБХОДИМИ МАТЕРИАЛИ:
CZ	Návod T Instalaci Pro Zapuštěné Dřezy
DK	Monteringsvejledning til indbygget køkkenvask
E	Guía de instalación para fregadero empotrado.
EST	Vahelelükitud köögi kraanikausi paigaldamisjuhis
F	Guide de montage pour éviers intégrés de cuisine
FL	Kiinnitysopas upotetulle keittiöaltaalle
GB	Mounting Guide for Embedded Kitchen Sink
H	Beágyazott Mosogató Tálca Szerelési Útmutató
HR	Vodič Za Montažu Ugradbenih Sudopera
I	Manuale Di Installazione Dei Lavelli Da Incasso
LT	Įleidžiamosios virtuvinės kriauklės montavimo instrukcija
LV	Lebāvētas virtuves izlietnes montāžas norādījumi
N	Monteringsanvisning For Innebygde Kjøkkenvask Nødvendig Verktøy Og
NL	Montagehandleiding voor keuken inbouwspoelbakken
PL	Instrukcja Montażu Zlewozmywaków wbudowanych
RO	Ghid De Montaj Pentru Chiuvete Incorporate
RUS	РУКОВОДСТВО ПО УСТАНОВКЕ ВСТРОЕННЫХ МОЕК
S	Monteringsguide för inbyggda diskbänkar
SK	Návod Na Inštaláciu Pre Zapustené Drezy
SLO	Navodila Za Namestitev Pomivalnih Korit
SRB	Uputstvo Za Montažu Ugradivajućih Sudopera
TR	Ankastre Evyeler İçin Montaj Kılavuzu
UKR	МОНТАЖ КЕРІВНИЦТВО ДЛЯ ВБУДОВАНИХ КУХОННА МИЙКА

FL Kiinnitysopas upotetulle keittiöaltaalle

Tarvittavat työkalut ja materiaalit:
- kiinnitypuristimet (6 + 12 kappaletta keittiöaltaan mukaisesti, osa sisältöä)
- polyuretaanitiivistysnauha (osa sisältöä)
- leikkuutyökalut työtasoa varten
- ruuvimeisseli
- hansikkaat
- turvalasit ja korvausosajaimet
- kynä/metri

A: Mikäli sinulla ei ole mallipohjaa saatavilla, aseta keittiöallas ylösalaisin työtasolla ja käytä kynää piirtääksesi viivan keittiöaltaan ympärille merkitäkseesi levyn rajat. Piirrä toinen viiva ympäilltä 10 mm ensimmäisen sisäpuolelle. Jätä riittävästi materiaalia kaikille sivuille tuottaakseesi työtasosi osalta vakauden. Pakalleen asetettaessa, varmista myös että pesualtaa ja ylivuotokanavat ovat sovitettavissa kaapistojen väliin jne. Alla oleva (min. 25 mm kaappien sivuseinille).
Vaihtoehtoinen asiakeen B osalta: Jos sinulla on mallipohja saatavilla, käytä sitä piirtääksesi leikkauslinja työtason aukkoa varten.
ASKEL 2 Leikkaa aukko työtasoon toisen viivan mukaisesti vilvan perusteella. Heiseesti ottaen hieman tapa: Vaunda yksi tai useampia aloituspisteitä piirrettyä viivalle 10 mm poran kanssa ja käyttää siitten piitosahaa piirrettyjä linjoja pitkin.
ASKEL 3 Käynnistys satunnaisesta kohdasta. Mä taipusia eritysnauha keittiöaltaan pohjan ympäri tuottamatta rypistymisiä.
ASKEL 4 Aseta paikalleen keittiöaltaan kiinnitypuristimet puristireikiin puristimen siivekkeillä näkyen keittiöaltaan ulkopuolella.
ASKEL 5 Puristuskiinnikkeet soveltuvat työtasoille jotka ovat 30 - 40 mm paksuja. Jos työtasosi on ohuempi, aseta puupalikkeja täyttääkseesi tila työtason ja puristimen välillä.
ASKEL 6 Ruuvaa puristimet puristuskiinnikeisiin ruuvimeisellä käyttämällä varmistaakseesi keittiöaltaan työtasoon.
Kun kaikki kiinnikkeet ovat turvallisesti paikoillaan, kiristä kukin tuntuvasti varmistaakseesi että keittiöallas on lukittu paikalleen työtasolla.
Älä käytä johdotonta ruuvikiertimtä.

E Guía de instalación para fregadero empotrado.

Herramientas y material necesario:
- clips de montaje (6 a 12 piezas de acuerdo con el tamaño del fregadero, parte del contenido)
- Banda de sellado de poliuretano (parte del contenido)
- herramientas de corte para la encimera
- destornillador
- guantes
- gafas de seguridad y protectores auditivos
- lápiz/metro

A: Si no cuenta con una plantilla, coloque la parte inferior del fregadero sobre la encimera y utilice un lápiz para dibujar una línea alrededor del fregadero a fin de marcar los límites de montaje sobre la placa. Dibuje una segunda línea 10mm por adentro de la primera. Deje suficiente material en todos los lados para obtener estabilidad en su encimera. Durante la colocación, verifique que el fregadero y las conexiones quepan entre los armarios. Por debajo (min. 25mm de las paredes laterales del/los armarios).
Alternativa al paso B: Si dispone de una plantilla, utilícela para dibujar una línea de corte para el orificio en la encimera.
PASO 2 Corte el orificio en la encimera de acuerdo con la segunda línea o con la línea de la plantilla. Por lo general el modo más fácil es crear uno o varios puntos de inicio dentro de la línea con una perforadora de 10mm y luego utilizar una sierra para cortar a lo largo de la línea.
PASO 3 Comenzando desde un punto cualquiera, adhiera con cuidado la banda de aislación flexible alrededor de la base del fregadero sin crear arrugas.
PASO 4 Inserte los clips para montar el fregadero en los orificios con las solapas hacia el lado de afuera del fregadero.
PASO 5 Los clips de montaje son adecuados para una encimera de 30 a 40mm de espesor. Si su encimera es más delgada, inserte barras de madera para completar el espacio entre la encimera y los clips.
PASO 6 Atornille los clips a los sujeta-clips con un destornillador para sujetar provisoriamente el fregadero a la encimera.
Cuando todos los clips estén firmes, ajuste cada uno de ellos para asegurarse de que el fregadero está firme en su lugar en la encimera.
No utilice un destornillador eléctrico a baterías.

D Einbauanleitung für Küchen-Einbauspülen

Benötigtes Werkzeug und Materialien:
- Befestigungsklammern (6 bis 12 Stück, gemäß der Spülengröße, Bestandteil des Lieferumfangs)
- Dichtungsband (Bestandteil des Lieferumfangs)
- Schneidwerkzeuge
- Schraubendreher
- Schutzhandschuhe
- Schutzbrille und Gehörschutz
- Bleistift/Maßstab

SCHRITT 1: Falls eine Schablone nicht vorhanden ist, die Spülen mit der Oberseite nach unten auf die Arbeitsplatte legen und den Umriss der Spülen mit Bleistift markieren. Dabei ist darauf zu achten, dass genügend Material vorhanden ist, um eine ausreichende Stabilität der Arbeitsplatte zu gewährleisten. Bei der Montage ist darauf zu achten, dass Spülen und Abflüsse in den Schränken Platz haben (mind. 25 mm Abstand zu den Seitenwänden).
Alternative zu Schritt 1: Falls eine Schablone vorhanden ist, kann diese zur Markierung der Ausschnittkante verwendet werden.
SCHRITT 2: Den Ausschnitt entlang der Markierung mit einem 10mm Bohrer und einer Stichsäge ausführen.
SCHRITT 3: Dichtungsband beginnend an einer beliebigen Stelle, ohne Falten zu schlagen, entlang der Unterkante der Spülen anbringen.
SCHRITT 4: Die Montageklammern in die vorgesehenen Ausschnitte einsetzen.
SCHRITT 5: Die Montageklammern sind für Arbeitsplatten mit einer Stärke von 30-40 mm geeignet. Bei dünneren Arbeitsplatten müssen Holzleisten zwischen Arbeitsplatte und Montageklammern eingesetzt werden.
SCHRITT 6: Die Montageklammern mit einem Schraubendreher in den Ausschnitten befestigen. Nachdem alle Montageklammern festgeschraubt sind, die Spülen mit den Montageklammern festziehen.
Nicht einen Akkuschrauber verwenden.

PL Instrukcja Montażu Zlewozmywaków wbudowanych

POTRZEBNE NARZĘDZIA I MATERIAŁY:
- klipsy mocujące (w zależności od rozmiarów zlewu, 6 lub 12 sztuk, w zawartości opakowania)
- poliuretanowa taśma uszczelniająca (w zawartości opakowania)
- narzędzia tnące do blatu
- śrubokręt
- rękawice ochronne
- okulary i nauszniki ochronne
- ołówek i linijka

Etap 1: Jeżeli nie ma szablonu do rysowania linii cięcia blatu, należy ułożyć zlewozmywak odwrotną stroną na blacie ołówkiem narysować jego kontury. Narysować drugą linię od wewnątrz w odległości 10 mm.
Ułożyć zlewozmywak w środkowym położeniu na blacie tak, żeby żadna krawędź blatu nie była za wąska i przez to osłabiona. Przy osadzeniu upewnić się, czy wszystkie klamerki są założone (jeśli grubość blatu jest 25 mm lub mniejsza należy dodać wkłady materiałowe)
Alternatywny ETAP 1: Jeżeli istnieje szablon do zaznaczania konturów zlewozmywaka, kontury należy nanieść przy pomocy szablonu.
ETAP 2: Na wewnętrznej linii wykonać wiertarką otwór 10 mm i wyrzynarką wyciąć blat po tej linii wewnętrznej.
ETAP 3: Elastyczną taśmę uszczelniającą nakleić dookoła zlewozmywaka od spodu między zewnętrzną krawędzią jego ramy a klipsami zwracając uwagę, żeby nie powstawały przy tym zmarszczenia na taśmie.
ETAP 4: Klipsy montażowe zlewozmywaka zamocować na otworach przeznaczonych do tego celu.
ETAP 5: Klipsy montażowe są odpowiednie dla blatów o grubości 30-40 mm. Jeżeli blat posiada mniejszą grubość, to dla umocowania klipsów należy umieszczyć między klipsami a blatem drewnianą listewkę.
ETAP 6: Klipsy skręcać śrubokrętem ręcznym, tak żeby lekki wkrętów i haczyki pozostawiały na górze.
Po dokręceniu wszystkich klipsów praca jest zakończona.
Nie używać śrubokrętów akumulatorowych.

HR Vodič Za Montažu Ugradbenih Sudopera

POTREBNI MATERIJALI:
- montažne klip spojnice (6 ili 12 komada prema veličini sudopere su dio sadržaja)
- poliuretanska zaptivna traka (dio sadržaja)
- rezni alati za radni sto
- ručni odvijač
- rukavice
- maska za oči i uši
- olovka i metar

FAZA 1: Ako ne postoji predložak za rezanje sudopere, okrenite naopako sudoperu kako bi obilježili granice sudopere za montažu na radnom stolu. Olovkom povucite crtu oko sudopere. Ucrtajte drugu liniju 10 mm unutra od prve linije.
Molimo da ostavite jednak dio oko sudopere kako bi radni sto bio robustan. Prilikom umetanja, budite sigurni da ste postavili sve klip spojnice. (Ako je debljina radnog stola 25 mm ili manje, dodajte zadebljanje)
Alternativna 1 FAZA: Ako postoji predložak, možete ga koristiti za crtanje rezne linije na radnom stolu.
FAZA 2: Na drugoj liniji koju ste ucrtali izmutra 10 mm unutra od prve linije, otvorite rupu uz pomoć bušilice i prosijecite ubodnom testerom prateći nacrtanu liniju.
FAZA 3: Heksibilnu izolacionu traku zalepite na donju površinu sudopere sa svih strana, počevši od bilo koje točke bez preskakanja između vanjskog okvira sudopere i klip spojnica.
FAZA 4: Klip spojnice za montiranje sudopere umetnite u rupe koje se nalaze na sudoperi.
FAZA 5: Ove montažne klip spojnice su pogodne za radne stolove debljine 30-40mm. Ako je Vaš radni sto tanji od navedenog, potrebno je da postavite drvene letvice između radnog stola i klip spojnica kako bi pričvrstili.
FAZA 6: Umetnite klip spojnice u rupe za klip spojnice uz pomoć ručnog odvijača, u obliku da kukasti dijelovi i glave vijaka ostanu izmađ. Nakon što sve klip spojnice budu čvrsto postavljene, ponovite postupak potpunim privijanjem svih klip spojnica. Nemojte koristiti akumulatorski odvijač.

CZ Návod T Instalaci Pro Zapuštěné Dřezy

Potřebné materiály:
- Montážní klipsy (dle rozměru dřezu 6 nebo 12 kusů, součástí balení)
- Pružné tmel (součástí balení)
- Nástroje na řezání pro pracovní desku
- Šroubovák
- Ochranné rukavice
- Ochranné brýle a sluchátka
- Tužka a metr

FÁZE 1: Jestli není k dispozici šablona na rezanje sudopere, okrenite naopako sudoperu kako bi obilježili granice sudopere za montažu na radnom stolu. Olovkom povucite crtu oko sudopere. Ucrtajte drugu liniju 10 mm unutra od prve linije.
Molimo da ostavite jednak dio oko sudopere kako bi radni sto bio robustan. Prilikom umetanja, budite sigurni da ste postavili sve klip spojnice. (Ako je debljina radnog stola 25 mm ili manje, dodajte zadebljanje)
Alternativna 1 FAZA: Ako postoji predložak, možete ga koristiti za crtanje rezne linije na radnom stolu.
FAZA 2: Na drugoj liniji koju ste ucrtali izmutra 10 mm unutra od prve linije, otvorite rupu uz pomoć bušilice i prosijecite ubodnom testerom prateći nacrtanu liniju.
FAZA 3: Heksibilnu izolacionu traku zalepite na donju površinu sudopere sa svih strana, počevši od bilo koje točke bez preskakanja između vanjskog okvira sudopere i klip spojnica.
FAZA 4: Klip spojnice za montiranje sudopere umetnite u rupe koje se nalaze na sudoperi.
FAZA 5: Ove montažne klip spojnice su pogodne za radne stolove debljine 30-40mm. Ako je Vaš radni sto tanji od navedenog, potrebno je da postavite drvene letvice između radnog stola i klip spojnica kako bi pričvrstili.
FAZA 6: Umetnite klip spojnice u rupe za klip spojnice uz pomoć ručnog odvijača, u obliku da kukasti dijelovi i glave vijaka ostanu izmađ. Nakon što sve klip spojnice budu čvrsto postavljene, ponovite postupak potpunim privijanjem svih klip spojnica. Nemojte koristiti akumulatorski odvijač.

DK Monteringsvejledning til indbygget køkkenvask

Der kræves følgende materialer og værktøj:
- Montageklips (6 til 12 stk. afhængig af vaskens størrelse, del af det leverede sæt)
- Tætningsbånd (del af det leverede sæt)
- Skæreværktøj til arbejdsbænk
- Skruetrækker
- Beskyttelseshandsker
- Beskyttelsesbriller og høreværn
- Blyant og meter

TRIN 1: Hvis du ikke har en skabelon til vaskens placering, vend vasken om og brug en blyant til at tegne en linje omkring vaskens kant for at markere bordpladens placering. Tegn en ny linje omkring 10mm på indsiden af den første. Der skal være nok materiale på alle sider for at opnå stabilitet i bordpladen. Ved placering, må du også sørge for at kummer og overløb bedøg for i midtom skap etc. Undersiden (25 mm til sidevæggene i skapene)
Alternativ til trinn 1: Hvis du har en mal tilgjengelig, kan du bruke den til å tegne en skjærelinje for hullet i benkeplaten.
TRINN 2: Skjær ut hullet fra benkeplaten i henhold til den andre linjen / mal linje.
Vanligvis den enkleste måten er å lage en eller flere startpunkter innenfor den opprinnelse linjen er med en 10mm bor og deretter bruke en stikksag for å skjære langs tegnede linjen. Vanligvis den enkleste måten er å lage en eller flere startpunkter innenfor den opprinnelse linjen med en 10mm bor og deretter bruke en stikksag for å skjære langs tegnede linjen.
TRINN 3: Start fra et tilfeldig punkt, forsiktig feste den fleksible isolasjonsstrimler rundt bunnen av vasken uten å skjære noen synker.
TRINN 4: Sett vasken monterings klipp til klippet hull med klipp klaffer som viser på utsiden av vasken.
TRINN 5: Monterings slips er egnet for workshops med 30 til 40mm tykkelse. hvis benkeplaten er tynnere, setter tre baner å fylle rommet mellom benkeplate og klippene.
TRINN 6: Skru ned klipp til klipp holdere med en skrutrekker for å midlertidig sikre vasken på benkeplaten.
Når alt klemmemeter er sikkert gjort, stramme hver og en håndgripelig å sikre vasken er fast i sin posisjon på benkeplaten.
Vennligst ikke bruk en batteridriver skrutrekker.

S Monteringsguide för inbyggda diskbänkar

Verktyg och material som behövs för montering av vask:
- Montageklips (6 till 12 stycken enligt diskbänkens storlek, del av leveransen)
- Tätningsband (del av leveransen)
- Skärverktyg för arbetsbänk
- Skruvmejsel
- Skyddshandskar
- Skyddsglasögon och hörselskydd
- Blyertspenna och måttstock

STEG 1: Om du inte har en skabelon för placering av vask, vänd på den och använd den som en mall för att markera bordsplattans placering. Dra en ny linje 10mm på insidan av den första. Det ska vara nog med material på alla sidor för att ge bänkskivan stabilitet. Vid placering, se till att det finns plats för avloppsrör och vattenlås i skåpen (minst 25 mm till sidoväggarna i skåpen).
Alternativ till steg 1: Om du har en mall tillgänglig, kan du använda den för att rita en skärlinje för hålet i bänkskivan.
STEG 2: Skär ut hålet i bänkskivan i enlighet med den andra linjen / mallinjen.
Det är vanligtvis det enklaste att skapa en eller flera startpunkter inom den ursprungliga linjen med en 10 mm borr och sedan använda en sticksåg för att skära längs den ritade linjen.
STEG 3: Det är det enklaste att skapa en eller flera startpunkter inom den ursprungliga linjen med en 10 mm borr och sedan använda en sticksåg för att skära längs den ritade linjen.
STEG 4: Sätt in vaskens montageklips i det utskurna hålet med klipsflikarna som visar på utsidan av vasken.
STEG 5: Montageklips är lämpliga för verkstäder med 30 till 40 mm tjocklek. Om bänkskivan är tjockare, placera tre remsor för att fylla ut det utrymme som finns mellan bänkskivan och klipsen.
STEG 6: Skruvade klipsen med en skruvmejsel för att tillfälligt fixera vasken på bänkskivan.
När alla klämmor är ordentligt fastsatta, dra åt dem med handkraft för att säkra vasken så att den sitter fast i sin position på bänkskivan.
Använd inte en batteridriven skruvmejsel.

SK Návod Na Inštaláciu Pre Zapustené Drezy

Potrebné materiály:
- Montážne klipsy (dĺžka závisí od veľkosti drezu 6 alebo 12 kusov, súčasť balenia)
- Tesniace pružné lepidlo (súčasť balenia)
- Nástroje na rezanie
- Skrutkovač
- Ochranné rukavice
- Ochranné okuliare a ochranné slúchadlá
- Ceruzka a meter

FÁZA 1: Ak nie je k dispozícii šablóna na rezanie drezu, otočte drez na hornej strane a ceruzkou obkreslite okraje drezu. Ceruzkou nakreslite druhú čiarku 10mm od prvej. Ponechajte dostatočne veľa materiálu na okrajoch, aby ste zabezpečili stabilitu pracovnej dosky. Pri montáži dbajte na to, aby boli drez a prípojky umiestnené v skrinkách (min. 25 mm od bočných stien).
Alternatívna k FÁZE 1: Ak máte k dispozícii šablónu, môžete ju použiť na vyznačenie línie rezu na pracovnej doske.
FÁZA 2: Na druhej línii, ktorú ste vyznačili, vyvŕtajte otvor pomocou vŕtačky a pomocou pílkovej rezačky pílkujte pozdĺž vyznačenej línie.
FÁZA 3: Pružnú izolačnú pásku nalepte na spodnú časť drezu, počnúc od ktorejkoľvek časti bez preskakania medzi vonkajšou časťou drezu a montážnymi klipsmi.
FÁZA 4: Montážne klipsy umiestnite do otvorov na montáž drezu.
FÁZA 5: Montážne klipsy sú vhodné pre pracovné dosky s hrúbkou 30-40 mm. Ak je Vaša pracovná doska tenšia, medzi montážne klipsy a pracovnú dosku vložte drevené lišty.
FÁZA 6: Montážne klipsy upevnite do otvorov na montáž drezu pomocou skrutkovača, tak aby ich kovové háčiky a hlavy ostali vonku. Po upevnení všetkých montážnych klipsov je montáž ukončená.
Nepoužívajte akumulátorový skrutkovač.

SLO Navodila Za Namestitev Pomivalnih Korit

Potrebni materiali:
- Montažne spojnice (6 ali 12 komada glede na velikost sudopere, del vsebine)
- Tesnilni trak (del vsebine)
- Orodje za rezanje za delovno ploščo
- Rokavice
- Zaščitna očala
- Slušna zaščita
- Svinčnik in meter

STOPNJA 1: Kot je navedeno zgoraj, v primeru, da nimate na razpolago ustreznega izrezovalnega orodja, sledite navodilom spodaj. Sudoper obrnite navzdol in z ustreznim orodjem izrežite obrise sudopera. Na delovno ploščo z ustreznim orodjem narišite obrise sudopera. Nanesite 10 mm od prvotnega izrezanega dela. Pustite dovolj materiala na robovih, da zagotovite stabilnost delovne plošče. Pri vgradnji poskrbite, da bo sudoper v omarah (min. 25 mm od bočnih sten).
Alternativna pot k STOPNJI 1: Uporabite ustrezno orodje za izrezovanje in izrežite obrise sudopera.
STOPNJA 2: Na drugi izrezani liniji izvrtajte luknjo z vrtalnikom in izrezujte z ustrezno žagico.
STOPNJA 3: Fleksibilno izolacijsko samolepilno izolacijsko vrpo nalepite na spodnji del sudopera, od ene do druge strani, brez prekinitev med sudoperom in ustreznimi klipsi.
STOPNJA 4: Montažne klipse vstavite v ustrezne izrezane luknje.
STOPNJA 5: Montažne klipse je primerno uporabiti za delovne plošče debelin 30-40 mm. Kot dodatek lahko uporabite lesene letve, ki jih pritrdite med delovno ploščo in montažnimi klipsi.
STOPNJA 6: Montažne klipse pritrdite v ustrezne izrezane luknje z ustreznim orodjem, tako da ostanejo kavlji in glave vijakov zunaj. Ko so vsi montažni klipsi varno nameščeni, ponovno zategnite vse klipse.
Ne uporabljajte akumulatorskega vijačnika.

TR Ankastre Evyeler İçin Montaj Kılavuzu

GEREKLİ MALZEMELER:
- Montaj klipsleri (ayrı ürünlerin büyüklüğüne göre 6 veya 12 adet, içeriğin bir parçasıdır)
- Poliüretan bant (ürünün bir parçasıdır)
- Tezgah kesme aletleri
- Tornavida
- Koruyucu eldiven
- Koruyucu gözlük ve kulaklık
- Kalem ve metre

ADIM 1: Eğer ürünle birlikte gelen bir kesme şablonu yoksa, lavabo tezgahın üzerine ters çevirin ve lavabo çevresini kalem ile çizin. Çizdiğiniz çizgiye 10 mm içinden ikinci bir çizgi daha çizin. Tezgah kesim alanı, montaj sırasında lavabo ve bağlantılar dolap kapaklarına sığacak şekilde olmalıdır (min. 25 mm yan duvarlara).
Alternatif ADIM 1: Eğer elinizde bir şablon varsa, onu tezgah kesim hattını çizmek için kullanabilirsiniz.
ADIM 2: Tezgah kesim hattı boyunca 10 mm'lik bir matkap ile delik açın ve ardından dekupaj testeresi ile kesim hattı boyunca kesim yapın.
ADIM 3: Esnek izolasyon bandını herhangi bir noktadan kıvrım yapmadan, lavabo altına, klipsler ile lavabo arasına yerleştirerek yapıştırın.
ADIM 4: Montaj klipslerini, lavabo altına yerleştirilmiş olan deliklere yerleştirin.
ADIM 5: Montaj klipsleri, 30-40 mm kalınlıktaki tezgahlar için uygundur. Daha ince tezgahlar için, klipsler ile tezgah arasına ahşap çıtalar yerleştirin.
ADIM 6: Montaj klipslerini, lavabo altına yerleştirilmiş olan deliklere tornavida ile sıkıştırın. Klipsler yerleştirildikten sonra, lavabo altındaki montaj klipslerini sıkıştırarak lavabonun tezgah altına sabitlenmesini sağlayın.
Lavabo montajı sırasında akü ile çalışan tornavida kullanmayınız.

LT Įleidžiamosios virtuvinės kriauklės montavimo instrukcija

Reikalingas darbo metas ir medžiagos:
- Montažinės spaustukai (6 arba 12 priklausomai nuo kriauklės dydžio, dalis pakuotės)
- Sandėjimo juostelė (dalis pakuotės)
- Pjovimo priemonės darbo stalui
- Atsuktuvas
- Apsaugos pirštinės
- Apsaugos akiniai ir ausų apsaugos priemonės
- Pieštukas ir matuoklis

ŽINGSNIS 1: Jeigu nėra šablono kraunelės montavimo nurodymų, kaip naudotis šablonu, žr. žemiau. Apverskite kriauklę ant darbo paviršiaus ir pieštuku apibrėžkite kriauklės montavimo ribas. Už 10 mm nuo ribos pieškite kitą ribą. Tai bus kriauklės montavimo ribos. Palikite pakankamai medžiagos ant kraštų, kad užtikrintumėte stabilumą. Montuojant, patikrinkite, ar kriauklė ir vandentiekio jungtys tinka spintelėms (min. 25 mm atstumas nuo šoninės sienelės).
Alternatyvi ŽINGSNIO 1 PRADŽIA: Jeigu turite šablonas, galite jo naudoti ir ant darbo paviršiaus ribas pažymėti.
ŽINGSNIS 2: Ant pažymėtos ribos 10 mm gręžtuvu padarykite angą ir naudodamas dekupažinį pjūklelį, pjaustykite pagal pažymėtą ribą.
ŽINGSNIS 3: Ant kriauklės apatinės dalies, nuo vienos pusės iki kitos, be raukšlių ir tarpų, ant montažinės juostelės uždėkite lankstią izolacinę juostelę.
ŽINGSNIS 4: Montažinius spaustukus ant darbo paviršiaus ribos ir kriauklės montažinės angos sulygiuokite.
ŽINGSNIS 5: Montažinius spaustukus galima naudoti ant darbo paviršiaus, kurio storis 30-40 mm. Jeigu darbo paviršiaus storis mažesnis, montažinius spaustukus ir darbo paviršiaus vietoje galite pridėti medinės juostelės.
ŽINGSNIS 6: Montažinius spaustukus ant darbo paviršiaus ribos ir kriauklės montažinės angos sukite atsuktuvu, kol kiekvienas montažinis spaustukas bus tvirtai fiksuotas.
Montuojant kriauklę, naudokite rankinį atsuktuvą, ne elektrinį.

LV Lebāvētas virtuves izlietnes montāžas norādījumi

Nepieciešamie rīkiem un materiāliem:
- Montāžas klamerīši (6 līdz 12 atkarīgi no izlietnes izmēra, ietverts komplektā)
- Hermetizācijas lenta (ietverts komplektā)
- Griezējinstrumenti darba virsmai
- Skrūvgrieznis
- Aizsargcimdi
- Aizsargbrilles un dzirdes aizsargi
- Zīmulis un mērlenta

SOLIS 1: Ja nav izmantojama šablona izlietnes izgriešanai, to ievietojot uz galda virsmas, to apgriezt ar pusi no izlietnes. Ap to ar zīmuli ievilkt ārējo robežu. Ievilkt to vienādā attālumā no ārējās robežas 10mm iekšpusē. Atstāt pietiekami daudz materiāla uz malām, lai nodrošinātu izlietnes stabilitāti. Montāžas laikā pārliecināties, ka izlietne un ūdensvadi ir ietilpstoši starp skapjiem (vismaz 25 mm attālumam no sānu sienām).
Alternatīva SOLIM 1: Ja ir pieejama šablona, to izmantojot, ievilkt izgriezuma robežu.
SOLIS 2: Izgriezt caurumu ar 10mm urbi uz ievilktās robežas un ar zāģi to izzāģēt pa ievilkto robežu.
SOLIS 3: Sākot no jebkura punkta, ar to nesaraukšot, ievietot elastīgās izolācijas lentes ap izlietnes apakšdaļu, sākot no vienas puses un beidzot otrā pusē.
SOLIS 4: Ievietot montāžas klamerīšus izgriezumos, kas ir izvietoti ap izlietnes ārējo malu.
SOLIS 5: Montāžas klamerīši ir piemēroti darba virsmām biezumā 30-40 mm. Ja darba virsma ir plānāka, ievietot koka dēļus, lai aizpildītu spraugu starp darba virsmu un klamerīšiem.
SOLIS 6: Ieskrūvēt klamerīšus izgriezumos ar skrūvgriezni, lai tie varētu kārt uz leju. Kad visi klamerīši ir ieskrūvēti, ar to palīdzību izlietne ir jāpievelk pie galda virsmas, lai to nostiprinātu.
Montāžas laikā nelietot akumulatora skrūvgriezni.

NL Montagehandleiding voor keuken inbouwspoelbakken

Benodigdheden (materiaal en gereedschap):
- Montageklemmen (6 tot 12 stuks afhankelijk van de spoelbak grootte, deel van de leveringsomvang)
- Afdichtingsband (deel van de leveringsomvang)
- Snijgereedschap voor de werkbank
- Schroevendraaier
- Beschermende handschoenen
- Beschermende bril en gehoorbescherming
- Potlood en meetlint

STAP 1: Als u geen sjablon voor de uitsnijding van de spoelbak hebt, dan kan u de spoelbak ondersteboven op de werkbank leggen en de contouren van de spoelbak met een potlood aftekenen. Teken een tweede lijn 10mm binnen de eerste lijn. Zorg ervoor dat er voldoende materiaal overblijft om de stabiliteit van de werkbank te garanderen. Bij de montage dient u ook te zorgen dat de afvoer en de aansluitingen van de spoelbak in de kastjes passen (minimum 25 mm van de zijwanden).
Alternatief STAP 1: Indien u een sjablon ter beschikking hebt, dan kan u de contouren van de uitsnijding aftekenen op de werkbank.
STAP 2: Boor een gat van 10mm op de aftekening en zaag de spoelbak uit met een decoupeerzaag.
STAP 3: Begin op een willekeurig punt en plaats de flexibele isolatiestrook onder de onderkant van de spoelbak, van de ene kant naar de andere, zonder te plooien.
STAP 4: Plaats de montageklemmen van de spoelbak in de uitsparingen.
STAP 5: